Вы приобрели изделие «Мебельной компании «Мама», сделанное с Любовью и Заботой о Вас, наши покупатели. Убедительно просим принять к сведению настоящую Информацию и следовать ее рекомендациям.

## ВАЖНО!!! ПРИЕМКА ТОВАРА ПО КАЧЕСТВУ И КОЛИЧЕСТВУ

1.Перед сборкой изделия необходимо осмотреть все детали на наличие сколов, трещин, пересорта, недовложения.

В случае обнаружения брака необходимо сделать фото упаковки, всех этикеток, бракованных деталей целиком и укрупненно в месте брака, при необходимости можно сделать видео. Эту информацию необходимо предоставить продавцу при оформлении претензии.

2. При наличии брака упаковку и этикетки сохранять до полного решения вопроса.

3. Претензии по качеству деталей (трещины, сколы,..) после сборки изделия не принимаются.

**Рекомендуется пользоваться услугой по сборке и установке изделий, оказываемой продавцом или специализированными организациями.**

| № | Перечень деталей | № уп. | L,мм | B,мм | Кол. | № | Перечень фурнитуры | № уп | Кол. |
|---|---|---|---|---|---|---|---|---|---|
| 1 | Стенка боковая (левая) | 1/3 | 2100 | 450 | 1шт | 11 | Трек верхний L=1466, шт. | 3/3 | 1 |
| 2 | Стенка боковая (правая) | 1/3 | 2100 | 450 | 1шт | 12 | Трек нижний L=1466, шт. | 3/3 | 1 |
| 3 | Перегородка | 1/3 | 2008 | 344 | 1шт | 13а | Корпус эксцентрика усил., шт. | 2/3 | 47 |
| 4 | Стенка горизонтальная (верхняя) | 2/3 | 1468 | 450 | 1шт | 13б | Шток эксцентрика, шт. | 2/3 | 27 |
| 5 | Стенка горизонтальная (нижняя) | 2/3 | 1468 | 450 | 1шт | 13 в | Дюбель двойной, шт. | 2/3 | 10 |
| 6 | Полка | 2/3 | 726 | 344 | 10 шт | 14 | Винт - конфирмат 7х50, шт. | 2/3 | 12 |
| 7 | Цоколь | 2/3 | 1468 | 60 | 2шт | 15 | Заглушка винта - конфирмата, шт. | 2/3 | 12 |
| 8 | Цоколь (средний) | 1/3 | 304 | 60 | 1шт | 16 | Ключ конфирматный, шт. | 2/3 | 1 |
| 9а | Стенка задняя (ХДФ) | 1/3 | 1496 | 346 | 2шт | 17 | Подпятник, шт. | 2/3 | 6 |
| 9б | Стенка задняя (ХДФ) | 1/3 | 1496 | 336 | 4шт | 18 | Гвоздь 1,6х25, шт | 2/3 | 124 |
| 10 | Дверь-купе | 3/3 | 1963 | 737 | 2шт | 21 | Саморез ПШ 4х16, шт. | 2/3 | 8 |
| | | | | | | 22 | Шлегель L=1963мм, шт. | 2/3 | 4 |
| | | | | | | 23 | Стопор | 2/3 | 2 |

**Сборка мебели должна осуществляться на ровной чистой поверхности. При сборке руководствуйтесь инструкцией.**

**Последовательность сборки:**

1. Установить в детали (3,6,8) корпус эксцентрика (13а) (рис.2).
2. Закрутить в детали (1,2,4,5,7) шток эксцентрика (13б) (рис.3).
3. Установить в деталь (3) дюбель двойной (13в).
4. Прикрепить к стенке боковой левой (1), правой (2) подпятники (17) гвоздями 1,6х25 (18) на расстоянии 30-40мм от края щита. Прикрепить к цоколю среднему (8) подпятники (17) гвоздями 1,6х25 (18) на расстоянии 30-40 мм от края.
5. Прикрепить к стенке горизонтальной нижней (5) цоколь (8) при помощи эксцентриковой стяжки. Скрепить цоколя (7) с цоколем (8) при помощи эксцентриковой стяжки.
6. Сборку библиотеки осуществлять в вертикальном положении. Скрепить стенки боковую левую (1) и правую (2) со стенкой горизонтальной нижней (5), верхней (4) и цоколями (7) при помощи винта- конфирмата (14) и ключа (16).
7. Прикрепить перегородку (3), полки (6), при помощи эксцентриковой стяжки.
8. Прикрепить задние стенки (9а, 9б) к стенкам боковым (1, 2), перегородке(3), горизонтальным стенкам (4,5) и к полкам (6) гвоздями (18), согласно рисунку 4. При креплении задних стенок выверить прямоугольность корпуса библиотеки.
9. Поставить библиотеку-купе на планируемое место.
10. Прикрепить верхний трек (11) к стенке горизонтальной верхней (4) и нижний трек (12) к стенке горизонтальной нижней (5) при помощи саморезов ПШ 4х16 (21).

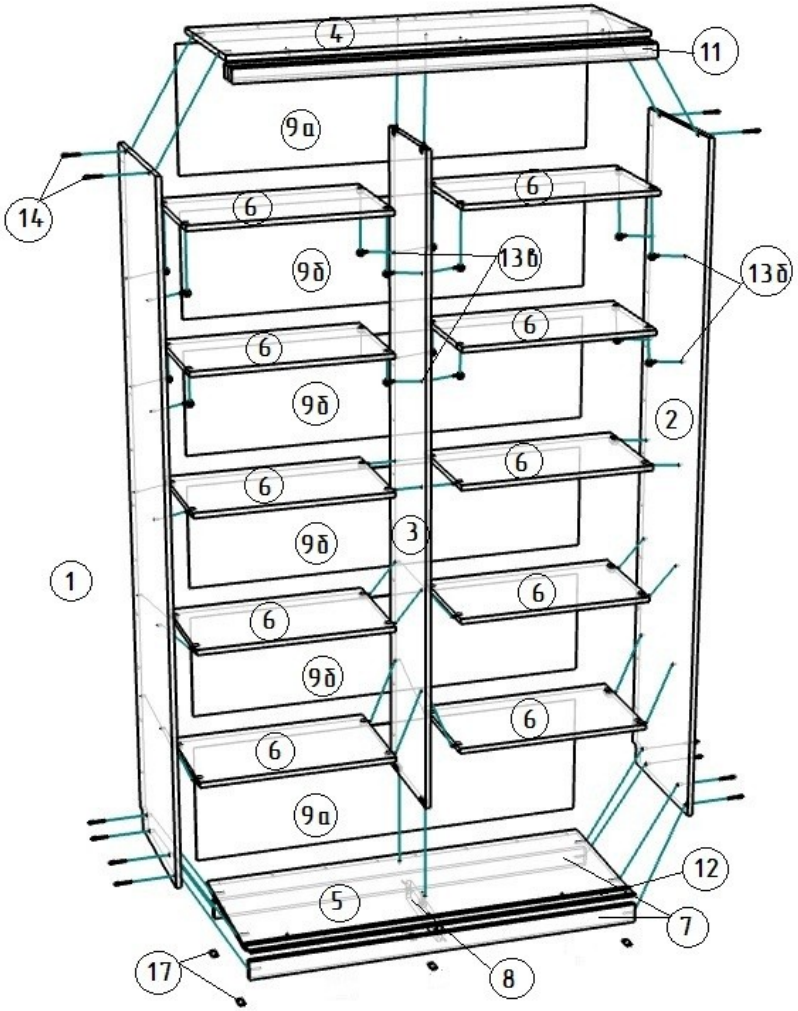


Рисунок 1 Схема сборки библиотеки-купе

Рис.2 Схема установки эксцентрика

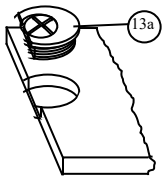


Рис.3 Схема сборки на эксцентриковую стяжку

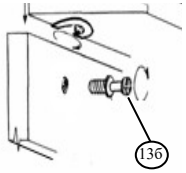


Рис.4 Схема крепления задней стенки к корпусу

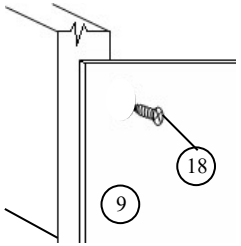


Рис.5 Установка шлегеля

11. Снять защитную пленку и обезжирить поверхность профиля двери-купе перед приклеиванием шлегеля (22). Шлегель находится в упаковке с дверями-купе (упаковка №3).
12. Снять с клеевого слоя шлегеля (22) защитную ленту на расстояние 5-6 см., приложить клеевой поверхностью к боковой стороне профиля двери, согласно рис.5, и прижать для нормального приклеивания.
13. Натягивая свободный конец шлегеля (22), убирать защитную ленту и прижимать клеевым слоем к профилю по всей его длине. Остаток шлегеля обрезать по месту.
**ВАЖНО**: Перед наклеиванием шлегеля на профиль, для лучшей фиксации, их необходимо выдержать при комнатной температуре не менее 3-х часов. В случае отклеивания шлегеля от профиля, его необходимо приклеить обратно любым универсальным контактным клеем.
14. Вставить первую дверь-купе (10) роликами в верхний дальний канал трека, затем в нижний дальний канал трека и нажать дверь вниз до щелчка фиксаторов нижних роликов. Аналогично вставить вторую дверь-купе в ближний канал треков. Отрегулировать двери-купе винтами нижних роликов до равномерного примыкания дверей-купе по всей высоте к стенкам боковым (1, 2).
15. Прикрепить заглушки винта-конфирмата (15).
16. Установить стопор (23) на верхний трек (11(

**Общие рекомендации по эксплуатации и уходу**

1. Мебель необходимо хранить и эксплуатировать в сухих и теплых помещениях при температуре не ниже +2°С и не выше +40°С при относительной влажности воздуха 45-70%.
2. Мебель должна устанавливаться на расстоянии не менее 50-70 см от нагревательных приборов.
3. Следует избегать попадания влаги на поверхность изделия.
4. Не следует ставить на поверхность мебели горячие предметы без теплоизоляционной прокладки.
5. Поверхности мебели необходимо беречь от ударов твердыми предметами во избежание появления царапин, вмятин, трещин.
6. Пыль с поверхностей удалять мягкой сухой тканью. Для очистки мебели использовать специальные составы для чистки мебели типа «Полироль».
7. Обслуживание и уход за системой раздвижных дверей:
а) для легкого перемещения дверей по направляющим необходимо регулярно удалять загрязнения пылесосом с нижнего трека шкафа-купе;
б) уход за поверхностью двери из декоративного стекла осуществлять с применением слабого мыльного раствора или воды;
в) при эксплуатации системы раздвижных дверей запрещается:
–осуществлять удары торцами дверей в крайних положениях хода;
–прикладывать значительные усилия к двери в направлении, перпендикулярном ее плоскости;
–наносить по двери удары;
–хранить в шкафу-купе химически активные вещества, вызывающие разрушение изделия;
–протирать фасад из декоративного стекла средствами по уходу за мебелью;
–устанавливать шкаф купе в непосредственной близости от нагревательных приборов.

**Гарантийные обязательства**

Продавец предоставляет гарантию на проданный товар в течение 24 месяцев со дня продажи мебели при соблюдении потребителем условий транспортирования, хранения, сборки и правил эксплуатации мебели.

В течение действия гарантийных обязательств, продавец обязуется в объективно исполнимый минимальный срок после обнаружения покупателем брака осуществить ремонт или замену дефектных частей изделия.

Эксплуатация мебели признается неправильной, если имеются достаточные основания утверждать, что мебель или ее отдельные поверхности были подвергнуты механическим, термическим воздействиям, воздействию воды или пара, воздействию агрессивных средств или красителей и др., в результате чего в местах воздействия появились повреждения.

Самостоятельное изменение покупателем конструкции, установка дополнительных элементов, не предусмотренных предприятием-изготовителем, влечет за собой снятие такого изделия с гарантии.

**Примечание:** Руководство по эксплуатации к изделию может не отражать незначительных конструктивных изменений в изделии, внесенных изготовителем после печати данного руководства, а так же изменений по комплектующим изделиям и документации, поступающей с ними.

**Будем рады если вы внесете свои предложения по улучшению нашей работы по E-mail: info@mamamebel.ru.Спасибо!**

**Изготовитель:** ООО «Мебельная компания «Мама»
**Адрес:** 427621,Удмуртская Республика, г.Глазов, Красногорский тракт, 7
**Телефон:** +7 (950) 828-19-90
**E-mail:** info@mamamebel.ru, **интернет-магазин:** www. mebel-mama.ru, **web**: www.mamamebel.ru

MAMA

— С любовью и заботой —

# ПАСПОРТ
# Библиотека-купе HOBBY
# 150x45x210

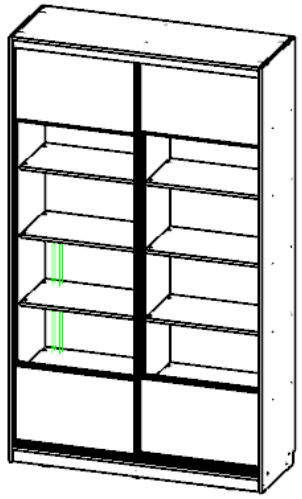

210 см

45см

150см

**Назначение и область применения:** Применяется для хранения .
**Материалы, применяемые в производстве данного изделия:**
ЛДСтП - древесно-стружечные плиты ГОСТ Р 52078-2003, облицованные пленками на основе термореактивных полимеров.
ДВПО - плиты древесноволокнистые с лакокрасочным покрытием ГОСТ 8904-81.
Декларация о соответствии: ЕАЭС N RU Д-RU.PA04.B.59844/22 от 04.07.2022 г.